HONEY SINGLE

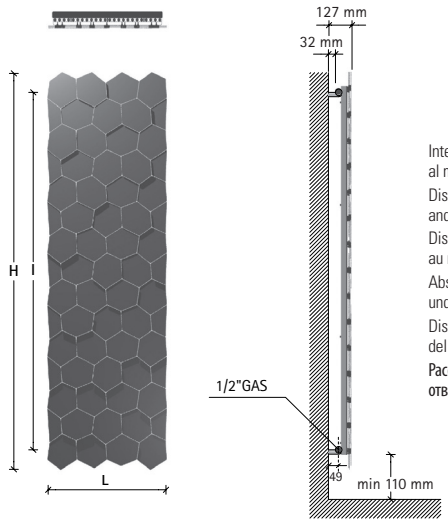

Interasse dal centro foro al muro 49 mm.
Distance between hole center and wall 49 mm.
Distance du centre du trou au mur 49 mm.
Abstand zwischen Lochmitte und Wand 49 mm.
Distancia entre el centro del agujero y el muro 49 mm.
Расстояние между центром отверстия и стеной – 49 мм.

Allacciamento 50 mm centrale per valvola remota a richiesta solo per SINGLE.
50 mm central connection for remote valve on request only for SINGLE.
Raccordement central 50 mm pour vannes à distance sur demande pour SINGLE seulement.
Mittelanschluss 50 mm für Fernventile Auf Anfrage nur für SINGLE.
Conexiòn central 50 mm para válvula remota bajo pedido solo para SINGLE.
50 мм центральное подключение с удаленными клапанами возможно по запросу только для одинарных радиаторов

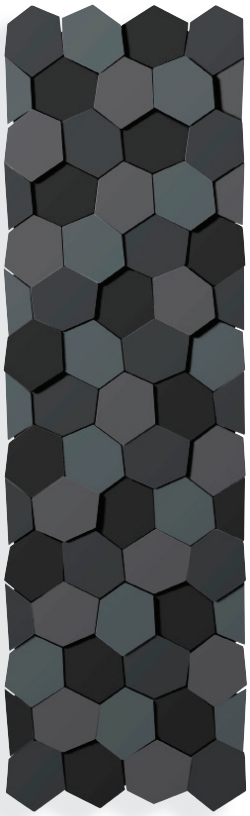

design by James Di Marco

codice code code Artikel Nr. codigo код	altezza height hauteur Höhe altura высота **H** mm	larghezza width largeur Breite ancho ширина **L** mm	interasse distance between bars entraxe Achsabstand distancia entre centros межцентровое расстояние **I** mm	peso weight poids Gewicht peso вес Kg	output мощность 75/65-20 watt* Δt50	*Watt = Kcal/h ÷ 0,860* *Kcal/h = Watt × 0,860* output мощность 55/45-20 watt* Δt30	output мощность 55/45-24 watt* Δt26
FHONE2200…	2200	650	1960	60	834	434	361

* I watt hanno valori provvisori in attesa di certificazione Δt50.
* The watt values are not definitive awaiting for Δt50 certification.
* Le nombre de Watts est une valeur indiquée à titre provisoire dans l'attente de la certification Δt50.
* Die Wattwerte sind noch provisorisch in Erwartung von Δt50 Zertifizierung.
* Los Vatios tienen valores provisionales en espera de la certificación Δt50.
* До получения сертификата Δt50 приводится предварительное значение мощности в ваттах.

HONEY SINGLE

ALLACCIAMENTI IDRAULICI SPECIALI / SPECIAL CONNECTIONS / BRANCHEMENTS SPECIALS POSSIBLES / HYDRAULISCHE SONDERANSCHLÜSSE / EMPALMES HYDRÁULICOS ESPECIALES / СПЕЦИАЛЬНЫЕ СОЕДИНЕНИЯ

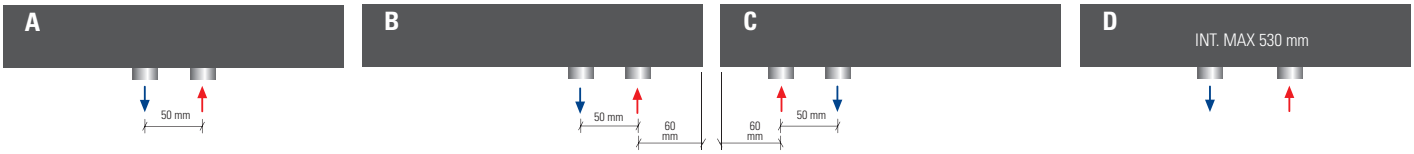

A
Interasse centrale 50 mm a richiesta.
Central distance between centers 50 mm on request.
Entraxe centrale 50 mm sur demande.
Mittelanschluss 50 mm Auf Anfrage.
Distancia entre centros de 50 mm, bajo pedido.
По запросу радиатор может выполняться с центральным межосевым расстоянием, равным 50 мм.

B
50 mm destro a richiesta.
50 mm right on request.
50 mm droite sur demande.
50 mm rechts Auf Anfrage.
50 mm derecha bajo pedido.
По запросу 50 мм вправо

C
50 mm sinistro a richiesta.
50 mm left on request.
50 mm gauche sur demande.
50 mm links Auf Anfrage.
50 mm izquerda bajo pedido.
По запросу 50 мм влево

D
Allacciamenti dal basso a richiesta.
Bottom connection on request.
Branchement par dessous sur demande.
Anschluss von unten Auf Anfrage.
Conexión por abajo bajo pedido.
Гидравлическое соединение снизу выполняется по запросу.

I radiatori sono completi di kit di fissaggio a parete e valvola di sfiato. **La versione cromata NON è disponibile.** Pressione di collaudo: 10,5 bar Pressione di esercizio: 7 bar Materiale: Acciaio al carbonio	The radiators are equipped with a kit for fixing them to the wall and with an exhaust valve. **Chromed version is NOT available.** Testing pressure: 10,5 bar Working pressure: 7 bar. Material: carbon-steel	Les radiateurs sont munis d'un kit de fixation murale et d'une soupape de décompression. **La version chromée N'EST PAS disponible.** Pression d'essai: 10,5 bars Pression d'exercice: 7 bars Matière: Acier au charbon	Die Heizkörper sind mit Wandbefestigungsset und Luftventil ausgerüstet. **Die verchromte Version ist NICHT verfügbar.** Prüfungsdruck: 10,5 bar Betriebsdruck: 7 bar Stoff: Kohlenstoffstahl	Los radiadores están provistos de kit de fijación a la pared y de válvula de desahogo. **La versión cromada NO está disponible.** Presión de ensayo: 10,5 bar Presión de trabajo: 7 bar Material: Acero de carbon	Радиаторы укомплектованы набором крепежных деталей для закрепления на стене и выпускным клапаном. **Хромированная версия в продаже ОТСУТСТВУЕТ.** Давление при испытании – 10,5 бар Рабочее давление – 7 бар Под заказ радиаторы могут проходить испытание при 16 бар в случае рабочего давления 12 бар. Материал – углеродистая сталь Повышение цен на 7%. Материал – углеродистая сталь.

caleido